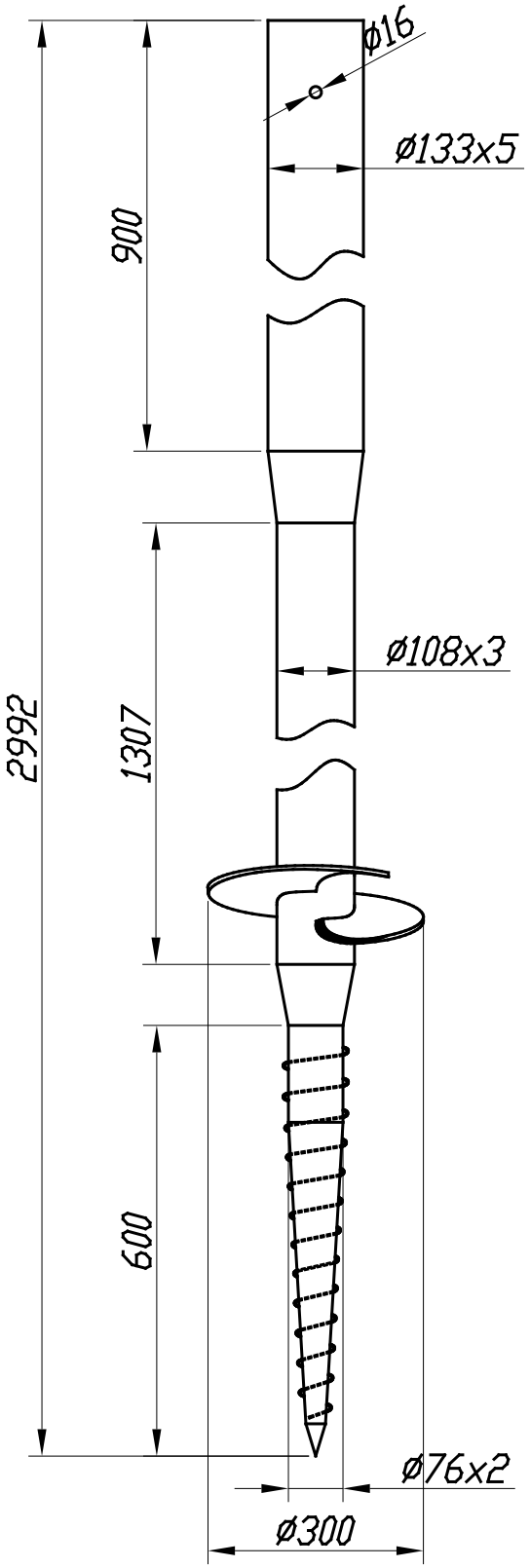

Изм.	Лист	N докум.	Подп.	Дата
Разраб.				
Пров.				
Н.контр.				
Утв.				

Опора винтовая
76x108x133x3000 М без фланца

Лит.	Масса	Масштаб
Р – –	30,4кг	1:10
Лист	Листов 1	

Формат А4