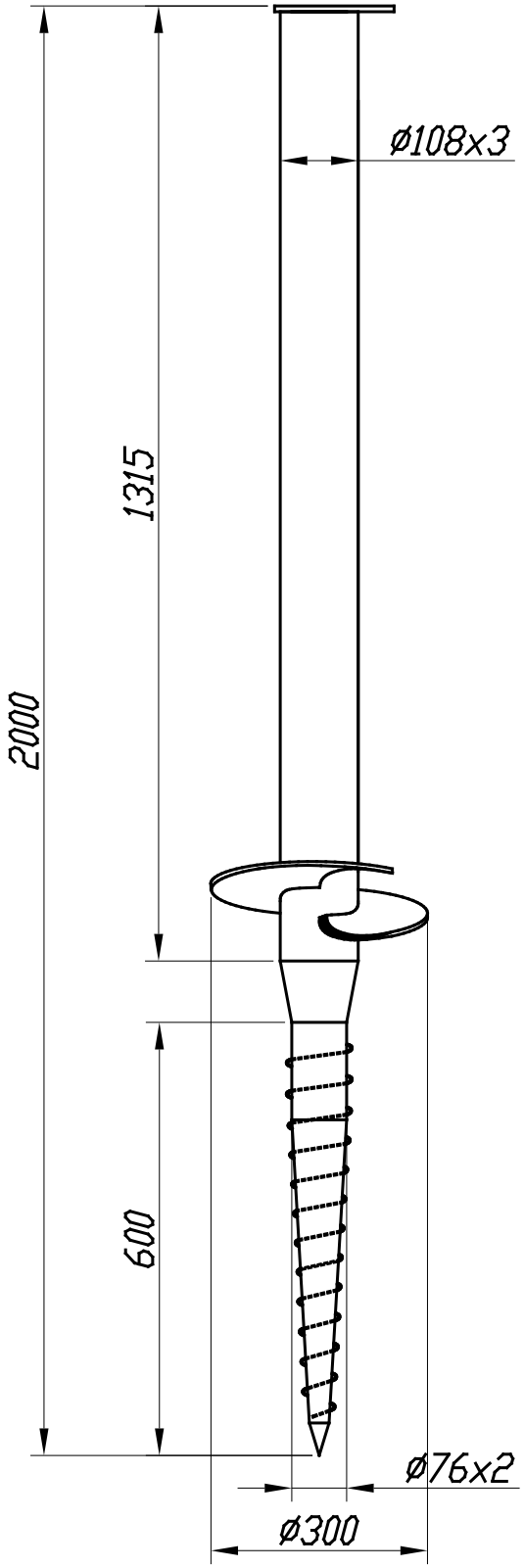

Вид А (1:2,5)

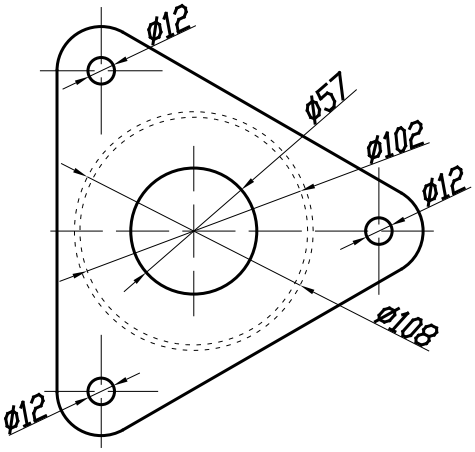

Изм.	Лист	N докум.	Подп.	Дата	Опора винтовая 76x108x2000М с фланцем для столба забора	Лит.	Масса	Масштаб
Разраб.						Р – –	16,2кг	1:10
Пров.						Лист	Листов 1	
Н.контр.								
Утв.								

Формат А4