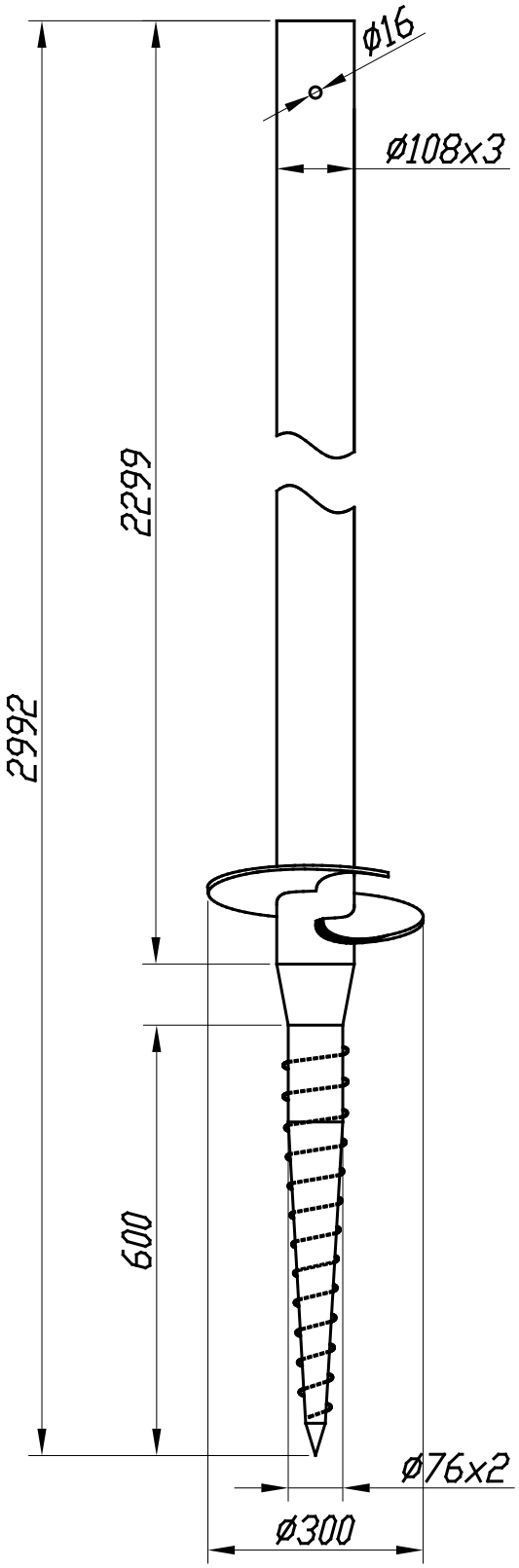

Изм.	Лист	N докум.	Подп.	Дата
Разраб.				
Пров.				
Н.контр.				
Утв.				

Опора винтовая 76x108x3000
М без фланца

Лит.	Масса	Масштаб
Р – –	23 кг	1:10
Лист	Листов 1	

Формат А4